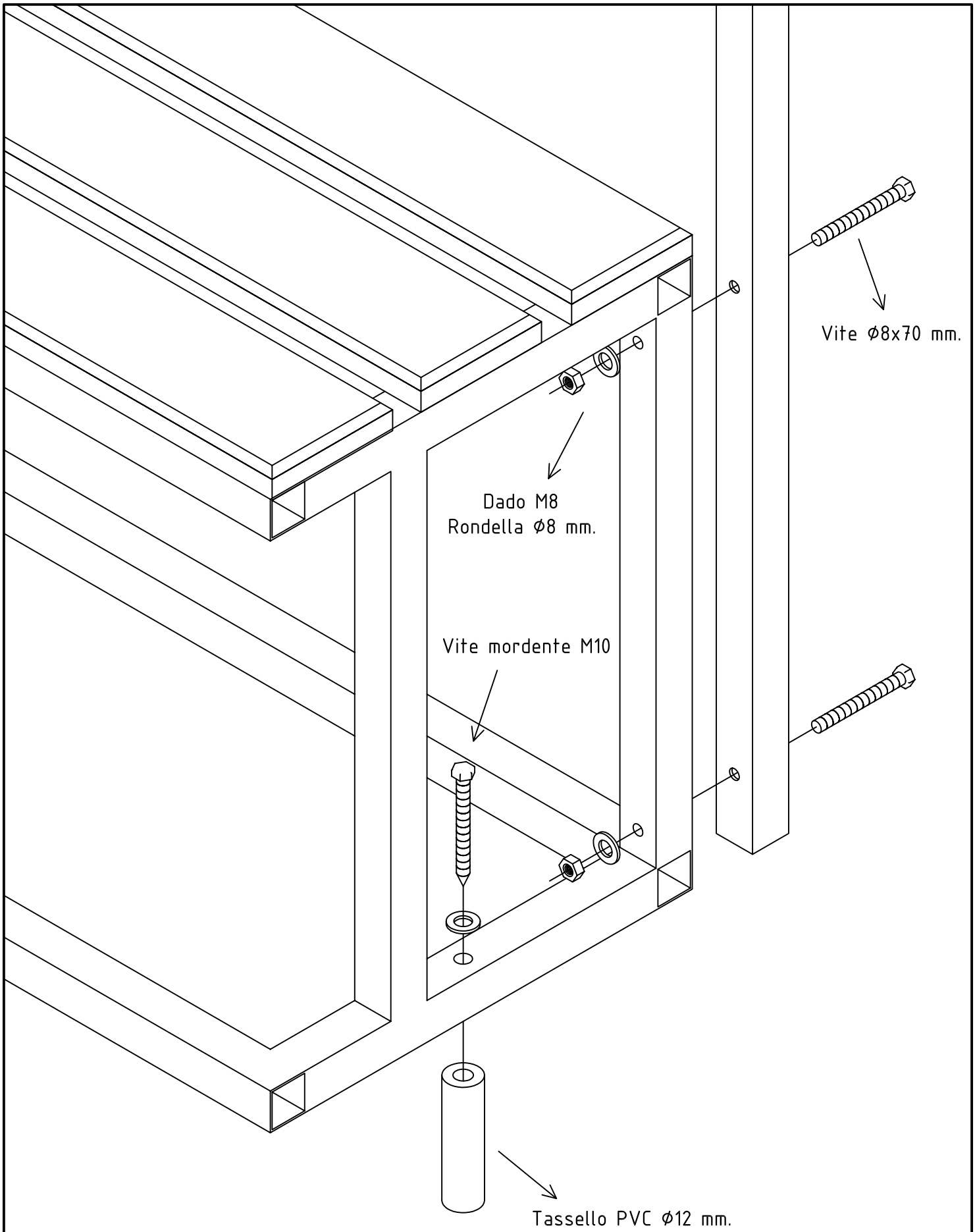

VIVISPORT
attrezzature sportive

Schema di montaggio

Art. 6200	Tolleranza su quotazioni pari a +1 -0 mm. Controllo qualità ogni 50 pezzi.	Pagina: 1/1

Questo disegno è di proprietà della Vivisport S.r.l. E' vietata la riproduzione totale o parziale senza autorizzazione.